MODULE 1/3

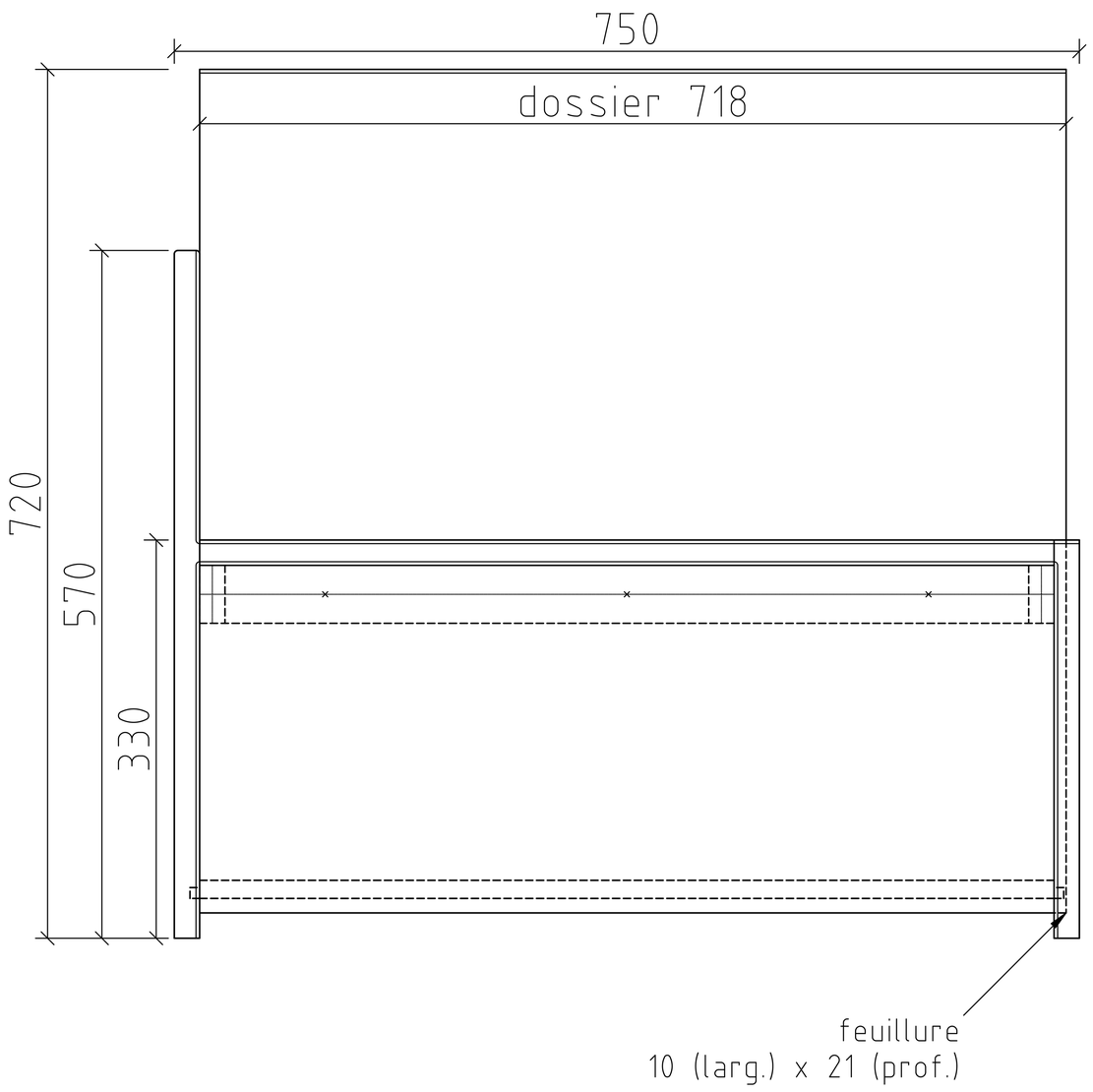
750
dossier 718
720
570
330
feuillure
10 (larg.) x 21 (prof.)

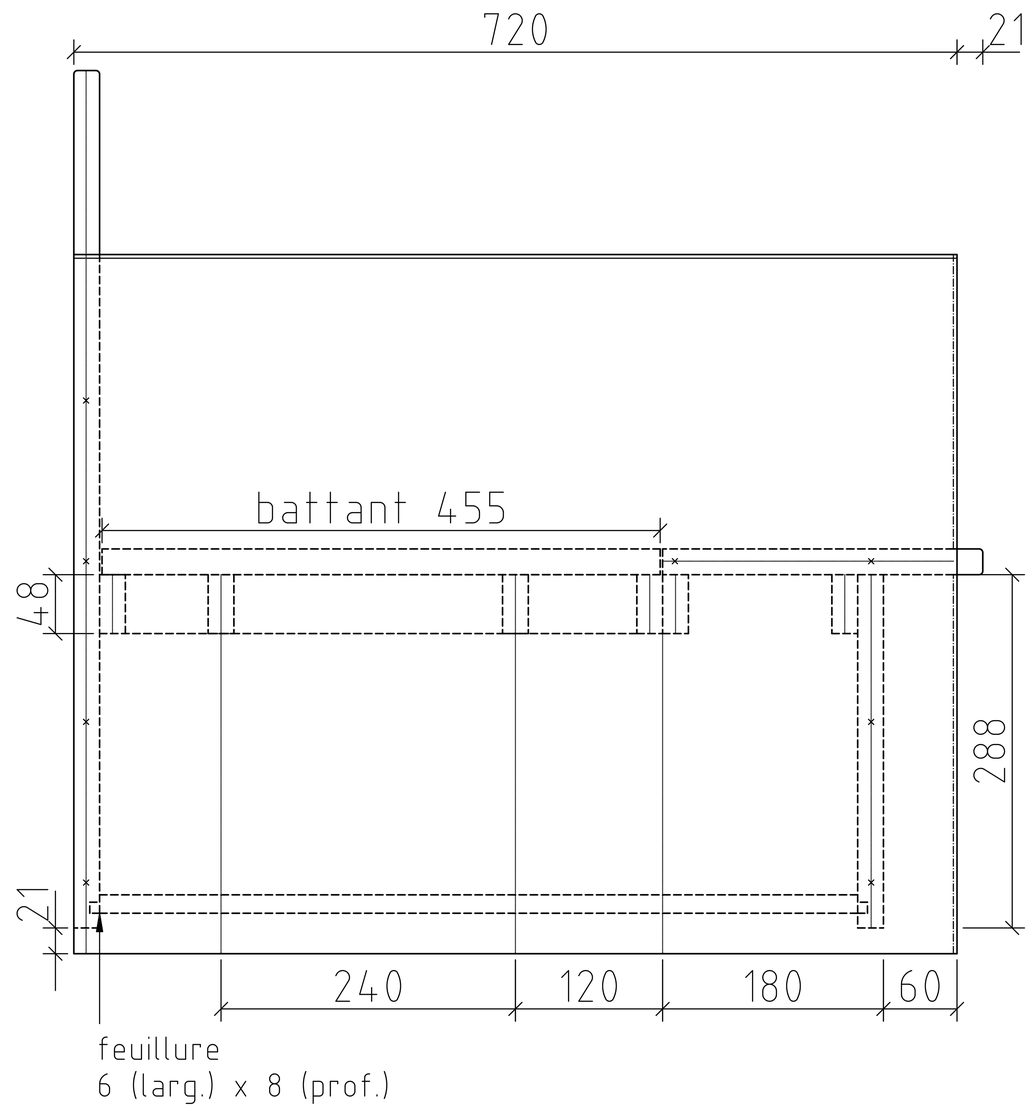
720
21
battant 455
48
288
21
240
120
180
60
feuillure
6 (larg.) x 8 (prof.)

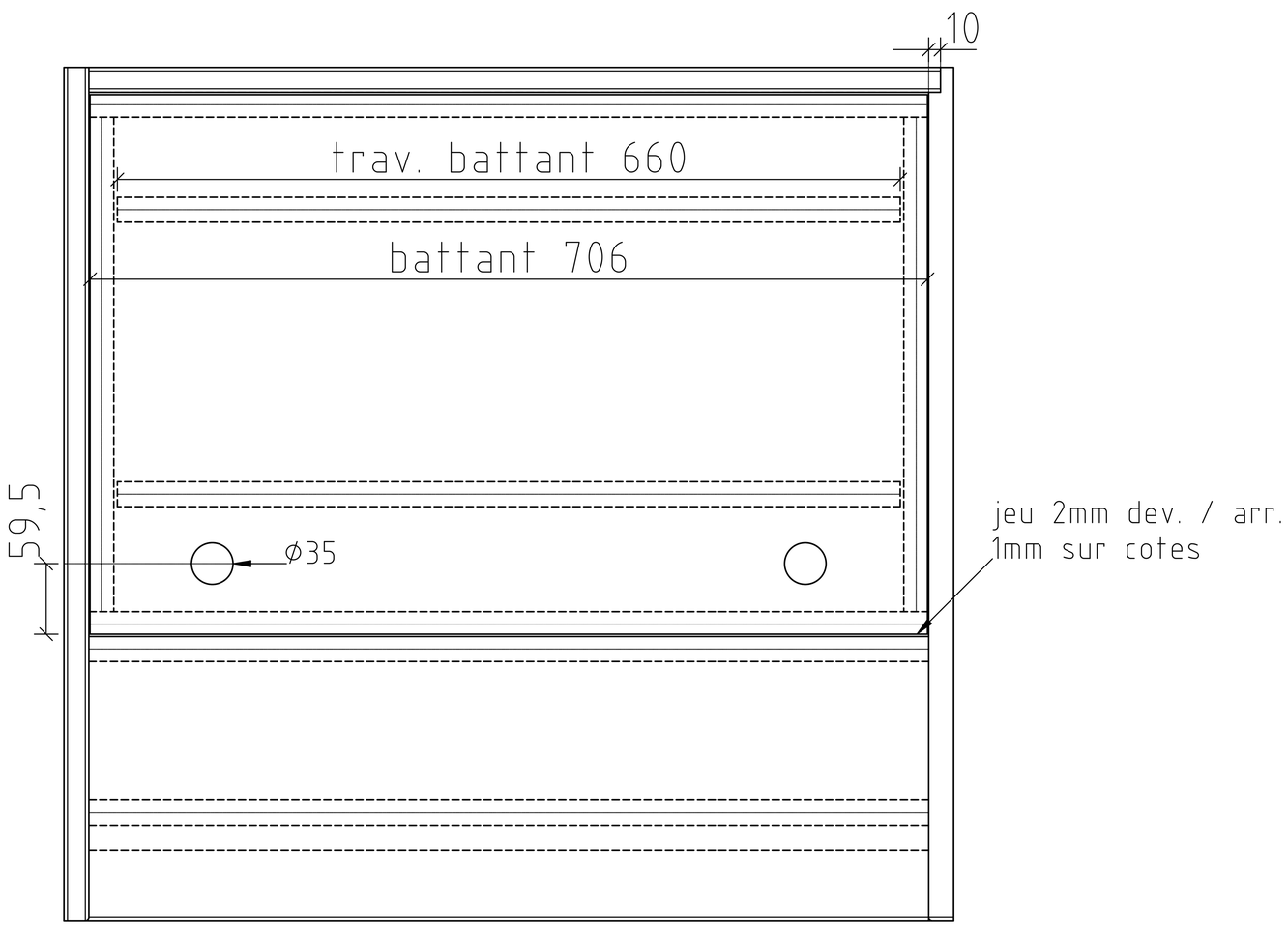
10
trav. battant 660
battant 706
59,5
ϕ35
jeu 2mm dev. / arr.
1mm sur cotes
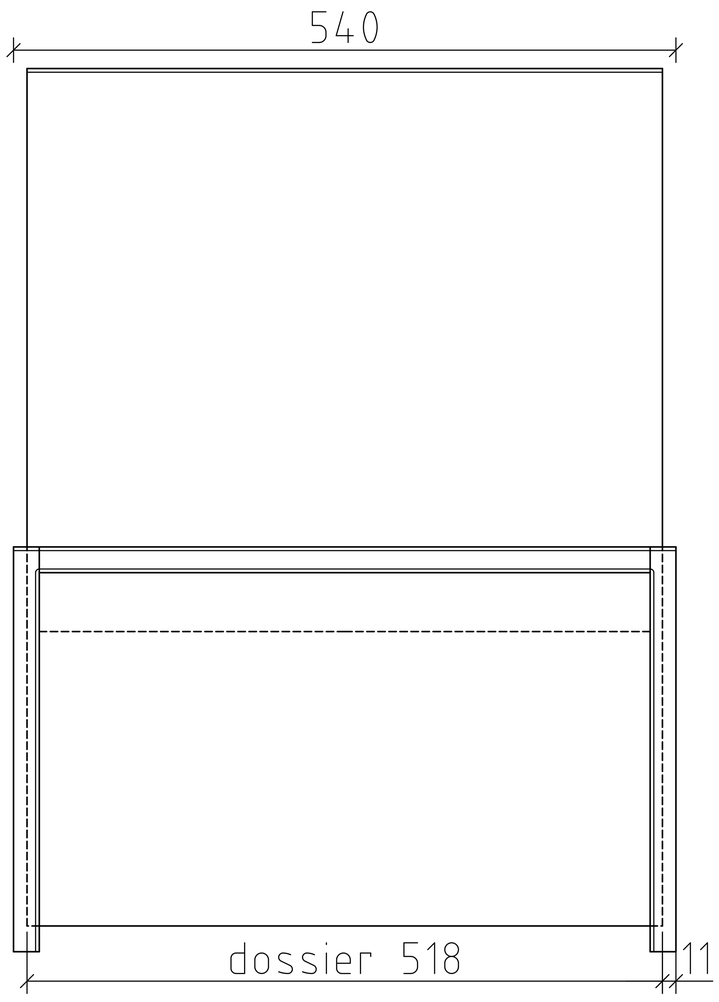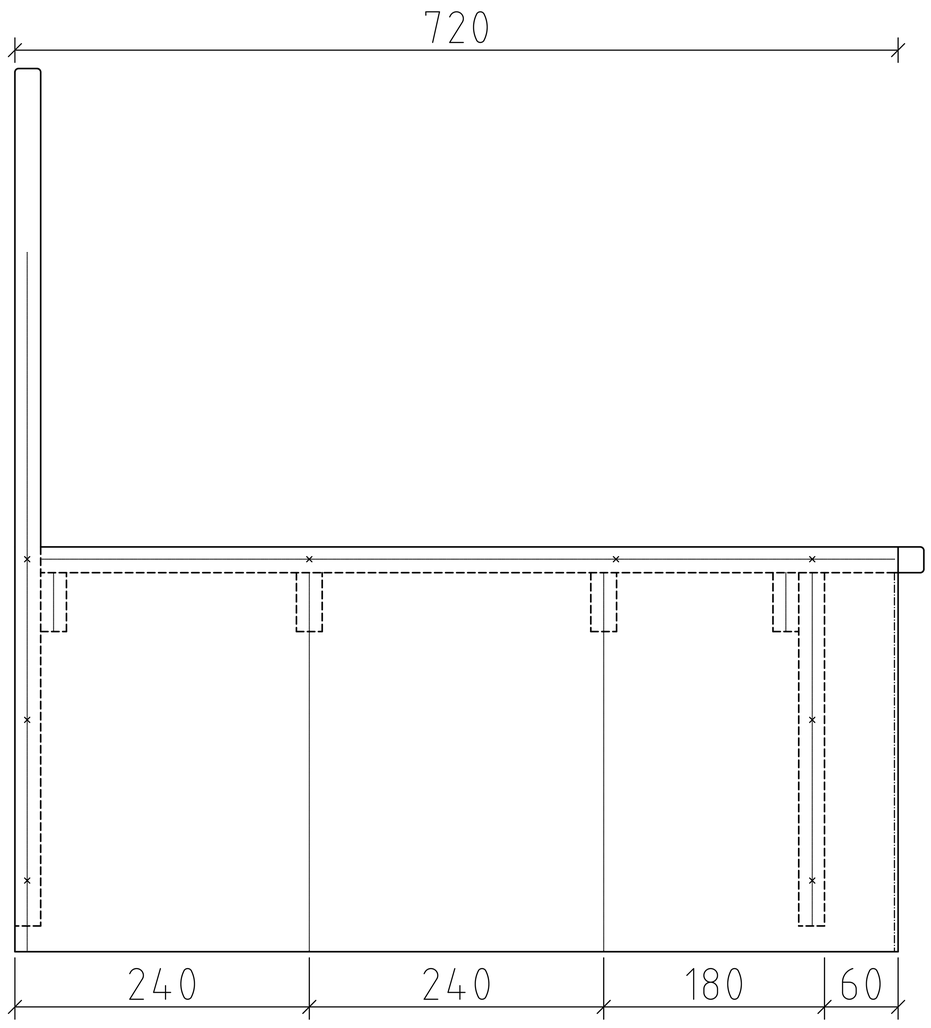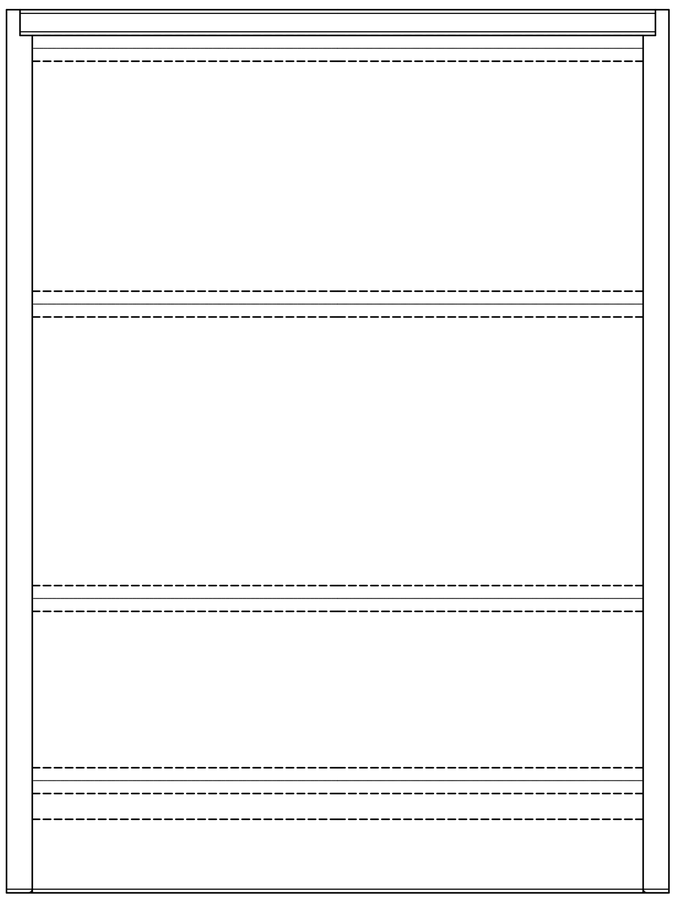
MODULE 2