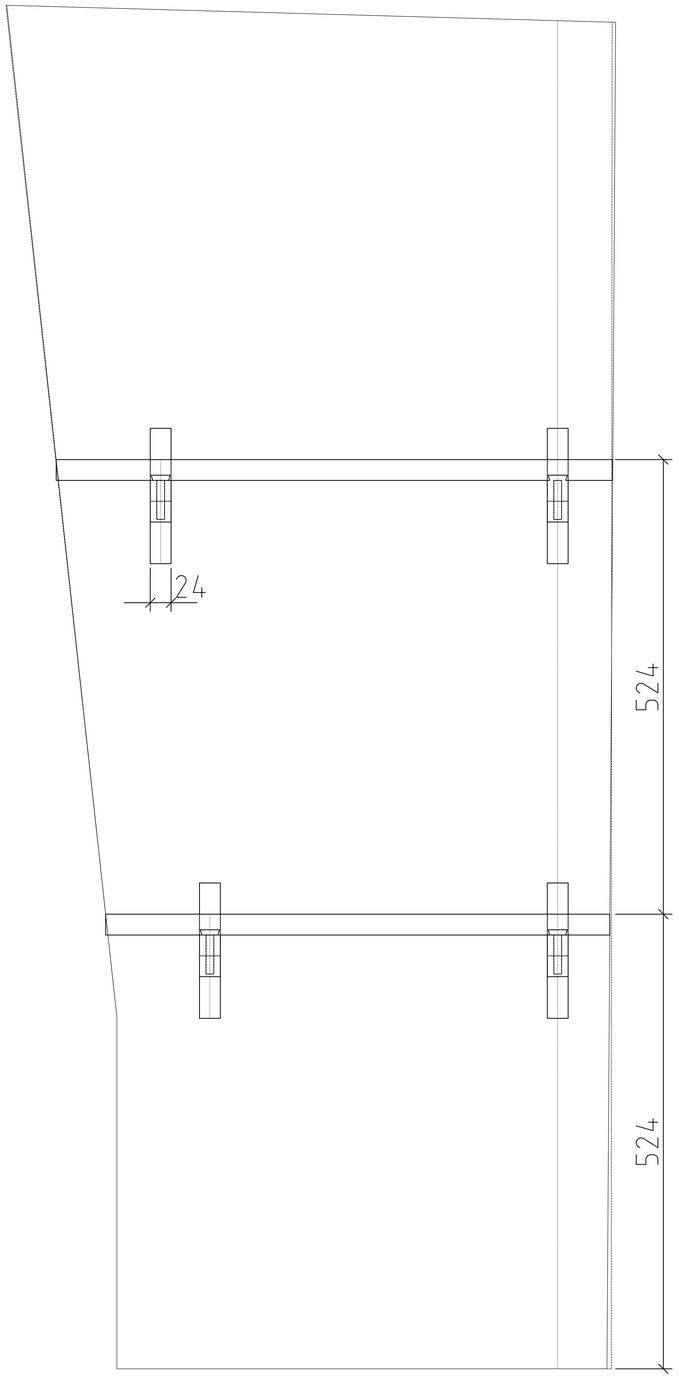

vue d'ensemble

E2

E1

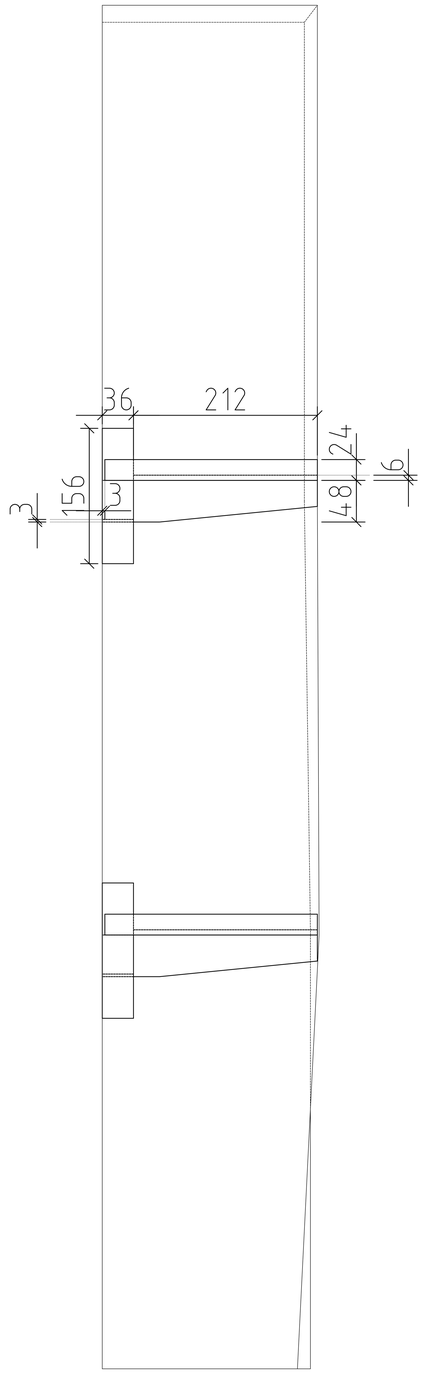

vue de cote

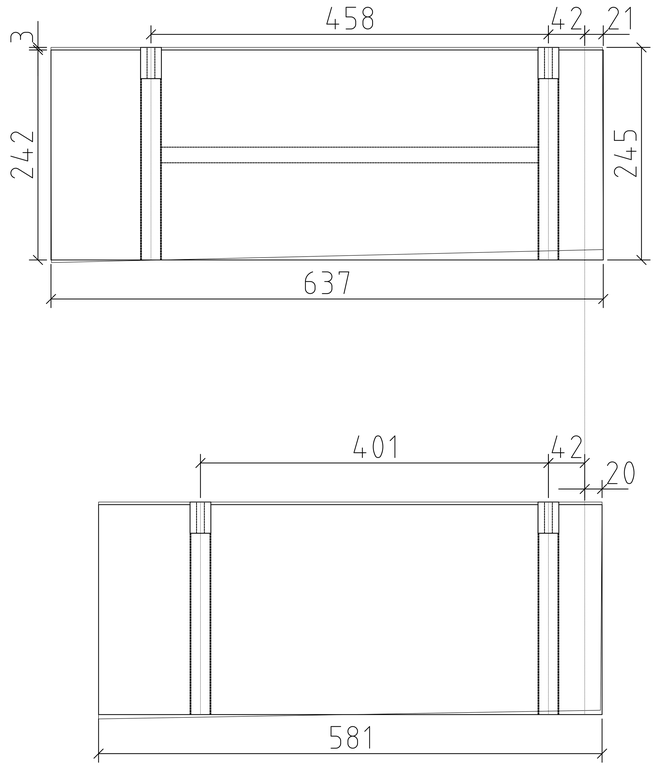

vue de dessus